# ADV-P ADVANCE Persvoedingspuitpistool (zonder beker)

| NR | OMSCHRIJVING | ARTIKELNR. |
|---|---|---|
| 1 | niet los leverbaar, zie nr 7 | |
| 2 | niet los leverbaar, zie nr 7 | |
| 3 | niet los, zie nr 6 | |
| 4 | klemveer Set 5 stuks | JGA-156-K5/905208 |
| 5 | niet los leverbaar, zie nr 6 | |
| 6 | luchtkap met ring en klemveer | SP-100-510-K |
| 6 | luchtkap HVLP met ring en klemveer | SP-100-505-K |
| 7 | luchtkapring | ADV-403-K |
| 8 | niet los, zie nr 10 | |
| 9 | sproeierpakking (ovaal) 5 st | SP-626-K5 |
| 10 | sproeier 085 en pakking | SP-200S-085-K |
| 10 | sproeier 10 en pakking | SP-200S-10-K |
| 10 | sproeier 12 en pakking | SP-200S-12-K |
| 10 | sproeier 13 en pakking | SP-200S-13-K |
| 10 | sproeier 14 en pakking | SP-200S-14-K |
| 10 | sproeier 16 en pakking | SP-200S-16-K |
| 10 | sproeier 18 en pakking | SP-200S-18-K |
| 10 | sproeier 20 en pakking | SP-200S-20-K |
| 10 | sproeier 22 en pakking | SP-200S-22-K |
| 10 | sproeier 28 en pakking enkel tbv keramische materialen in combi met luchtkap 470 | SP-200S-28-K |
| 12 | niet los, zie nr 14 | |
| 13 | niet los, zie nr 14 | |
| 14 | naaldhouder en pakking | SN-6-K/905300 |
| 15 | naald 085 | ADV-310-085-K |
| 15 | naald 10 | ADV-310-10-K |
| 15 | naald 12 | ADV-310-12-K |
| 15 | naald 13 | ADV-310-13-K |
| 15 | naald 14 | ADV-310-14-K |
| 15 | naald 16 | ADV-310-16-K |
| 15 | naald 18 | ADV-310-18-K |
| 15 | naald 20 | ADV-310-20-K |
| 15 | naald 22 | ADV-310-22-K |
| 15 | naald 28 enkel tbv keramische materialen in combi met luchtkap 470 | ADV-310-28-K |
| 16 | niet los, zie nr 19 | |
| 17 | niet los, zie nr 19 | |
| 18 | niet los, zie nr 19 | |
| 19 | naalregelknop en veer | ADV-6-K |
| 20 | niet los, zie nr 25 of set GTI-428-K5 | |
| 21 | niet los, zie nr 25 | |
| 22 | niet los, zie nr 25 | |
| 23 | niet los, zie nr 25 | |
| 24 | niet los, zie nr 25 | |
| 25 | straalregelaar | ADV-401-K |
| 26 | niet los, zie nr 29 | |
| 27 | niet los, zie nr 29 | |
| 28 | niet los, zie nr 29 | |
| 29 | naaldpakking en drukker | SN-404-K/905294 |
| 30 | niet los, zie nr 36 | |
| 31 | niet los, zie nr 36 | |
| 32 | niet los, zie nr 36 | |
| 33 | niet los, zie nr 36 | |
| 34 | niet los, zie nr 36 | |
| 35 | 5 st. pakking en gereedschap | SN-34-K5/905290 |

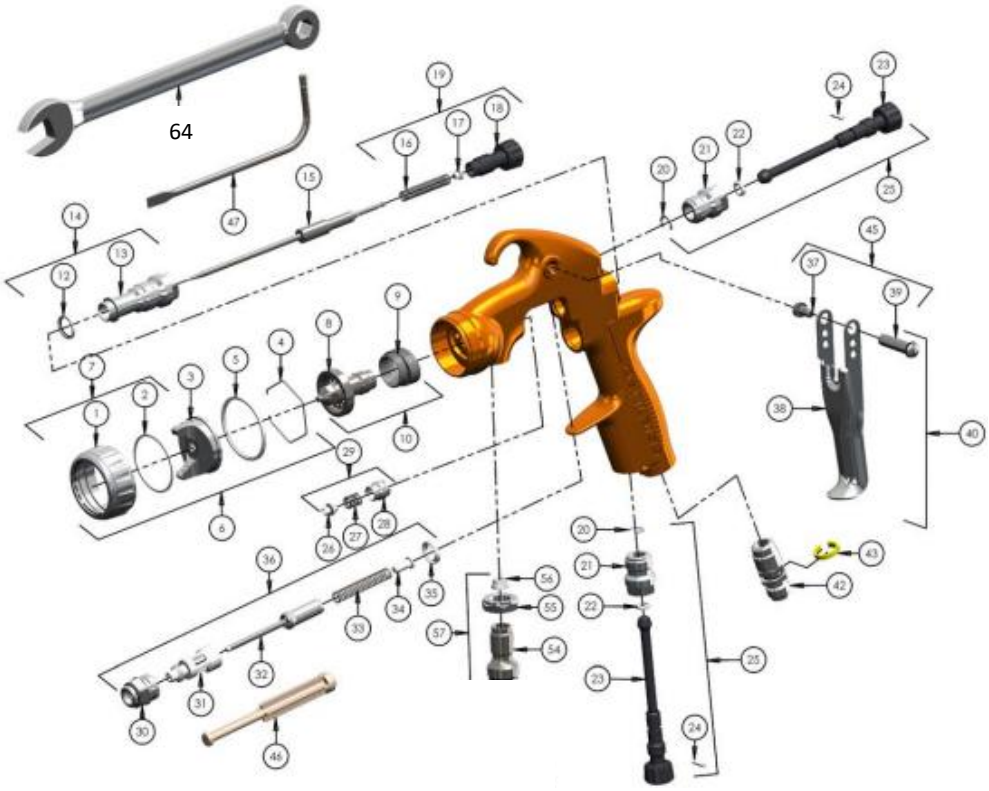




Art.nr. PRO-415-1/ 905279
Reparatieset



Art.nr. GTI-428-K5
pakkingset



**Art.nr. P63055**
Verleng-pijpje t.b.v. persvoedingpistolen

| NR | OMSCHRIJVING | ARTIKELNR. |
|---|---|---|
| 36 | luchtklepkooi kompleet | SN-402-K/905293 |
| 37 | niet los, zie nr 40 of 45 | |
| 38 | niet los, zie nr 40 | |
| 39 | niet los, zie nr 40 of 45 | |
| 40 | Set trekker, trekkerbout en schroef | SN-63-K |
| 42 | luchtinlaat | SN-9-K/905305 |
| 43 | Set 4st. Kleurcoderingen | SN-26-K4/905289 |
| 45 | trekkerbout en schroef, Set 5st. | SN-405-K5/905295 |
| 46 | niet los, zie nr 35 | SN-34-K5/905290 |
| 47 | gereedschap Set 2 st. | SPN-8-K2/905307 |
| 54 | niet los, zie nr 57 | |
| 55 | niet los, zie nr 57 | |
| 56 | niet los, zie nr 57 | |
| 57 | materiaalinlaat | ADV-7-K/905201 |
| 64 | gereedschapsleutel | SN-28-K |



**Art.nr. P107330** filterhouder met draaikoppeling tbv persvoedingspuitpistolen



**Art.nr. P7720-1** filter zwart 100 mesh tbv P107330 filterhouder



**Art.nr. P7720-2** filter wit 60 mesh tbv P107330 filterhouder