ADV-S Advance Onderbekerspuitpistool

NR	OMSCHRIJVING	ARTIKELNR.
1	niet los leverbaar, zie nr 7	
2	niet los leverbaar, zie nr 7	
3	niet los, zie nr 6	
4	klemveer Set 5 stuks	JGA-156-K5/905208
5	niet los leverbaar, zie nr 6	
6	luchtkap met ring en klemveer	SP-100-510-K
6	luchtkap HVLP met ring en klemveer	SP-100-505-K
7	luchtkapring	ADV-403-K
8	niet los, zie nr 10	
9	sproeierpakking (ovaal) 5 st	SP-626-K5
10	sproeier 085 en pakking	SP-200S-085-K
10	sproeier 10 en pakking	SP-200S-10-K
10	sproeier 12 en pakking	SP-200S-12-K
10	sproeier 13 en pakking	SP-200S-13-K
10	sproeier 14 en pakking	SP-200S-14-K
10	sproeier 16 en pakking	SP-200S-16-K
10	sproeier 18 en pakking	SP-200S-18-K
10	sproeier 20 en pakking	SP-200S-20-K
10	sproeier 22 en pakking	SP-200S-22-K
10	sproeier 28 en pakking enkel tbv keramische materialen in combi met luchtkap 470	SP-200S-28-K
12	niet los, zie nr 14	
13	niet los, zie nr 14	
14	naaldhouder en pakking	SN-6-K/905300
15	naald 085	ADV-310-085-K
15	naald 10	ADV-310-10-K
15	naald 12	ADV-310-12-K
15	naald 13	ADV-310-13-K
15	naald 14	ADV-310-14-K
15	naald 16	ADV-310-16-K
15	naald 18	ADV-310-18-K
15	naald 20	ADV-310-20-K
15	naald 22	ADV-310-22-K
15	naald 28 enkel tbv keramische materialen in combi met luchtkap 470	ADV-310-28-K
16	niet los, zie nr 19	
17	niet los, zie nr 19	
18	niet los, zie nr 19	
19	naalregelknop en veer	ADV-6-K
20	niet los, zie nr 25 of set GTI-428-K5	
21	niet los, zie nr 25	
22	niet los, zie nr 25	
23	niet los, zie nr 25	
24	niet los, zie nr 25	
25	straalregelaar	ADV-401-K
26	niet los, zie nr 29	
27	niet los, zie nr 29	
28	niet los, zie nr 29	
29	naaldpakking en drukker	SN-404-K/905294
30	niet los, zie nr 36	
31	niet los, zie nr 36	
32	niet los, zie nr 36	
33	niet los, zie nr 36	
34	niet los, zie nr 36	
35	5 st. pakking en gereedschap	SN-34-K5/905290

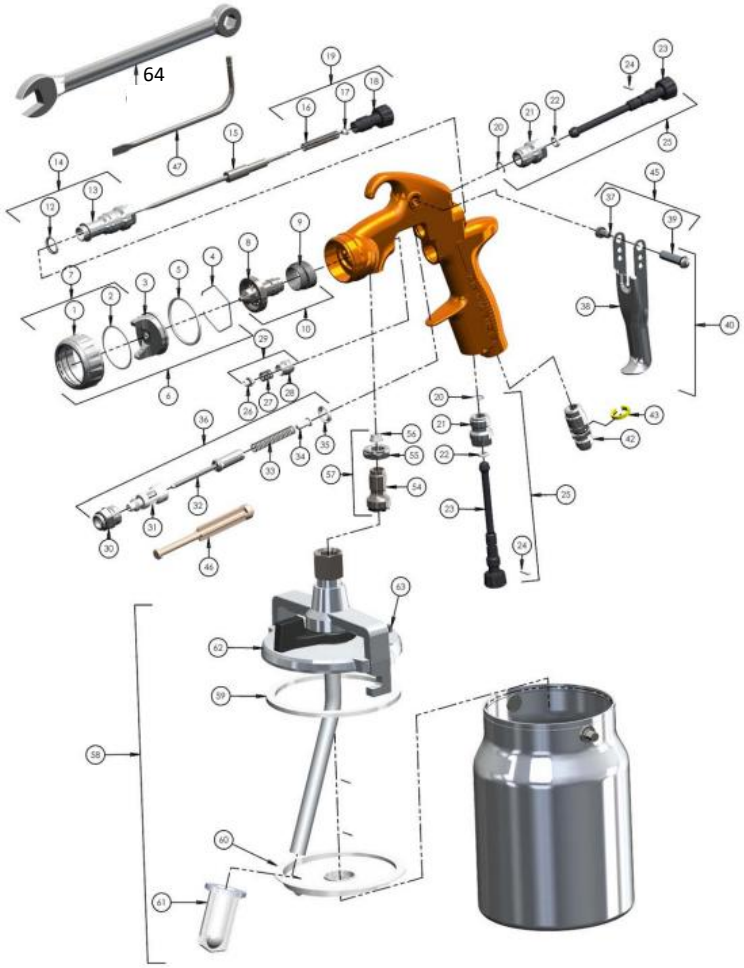

NR	OMSCHRIJVING	ARTIKELNR.
36	luchtklepkooi kompleet	SN-402-K/905293
37	niet los, zie nr 40 of 45	
38	niet los, zie nr 40	
39	niet los, zie nr 40 of 45	
40	Set trekker, trekkerbout en schroef	SN-63-K
42	luchtinlaat	SN-9-K/905305
43	Set 4st. Kleurcoderingen	SN-26-K4/905289
45	trekkerbout en schroef, Set 5st.	SN-405-K5/905295
46	niet los, zie nr 35	SN-34-K5/905290
47	gereedschap Set 2 st.	SPN-8-K2/905307
54	niet los, zie nr 57	
55	niet los, zie nr 57	
56	niet los, zie nr 57	
57	materiaalinlaat	ADV-7-K/905201
58	onderbeker kompleet inh. 1 L	KR-566-1-B/905353
59	dekselring Set 3 st.	KR-11-K3
60	drip-free membraan Set 5st.	KR-115-K5/905355
61	KR-484-K10/905356 10st. Filter grof of KR-483-K10 10st. Filter fijn	KR-484-K10/905356 of KR-483-K10
62	deksel kompleet met aanzuigbuis	KR-4001-B/905357
63	losse onderbeker inh. 1Liter	KR-466-K/905358
64	gereedschapsleutel	SN-28-K



Art.nr. PRO-415-1/905279
Reparatieset



Art.nr. GTI-428-K5
pakkingset