Universeel Bovenbekerpuitpistool

Nr	OMSCHRIJVING	Art.nr
1	Luchtkapring	SGK-23-K/905345
2	Luchtkap	FLG-1-5-K/905332
3	sproeier 13	SGK-12-13-K/905340
3	sproeier 14	SGK-12-14-K/905341
3	sproeier 18	SGK-14-18-K/905344
3	sproeier 20	SGK-12-20-K/905342
4	Set 10st sproeier-pakking	SGK-43-K10
5	luchtverdeelring	niet los leverbaar, zie set K-5030/905335
5	luchtverdeelring	niet los leverbaar, zie set K-5040
6	naaldpakking	K-5370
7	pakking	niet los leverbaar, zie set K-5040
8	zitting	niet los leverbaar, zie set K-5040
9	luchtklep	niet los leverbaar, zie set K-5040
10	luchtklepveer	niet los leverbaar, zie set K-5040
11	universele naald tbv sproeier 13 en 14	SGK-414-K/905348
11	naald 18	SGK-418-K/905349
11	naald 20	SGK-420-K/905350
12	Set 5st. Bovenbekerzeefjes	KGP-5-K5/905207
13	Deksel wit t.b.v. GFC-501 bovenbeker	GFC-402/905203
14	Set 5st Drip free membranen	GFC-2-K5/905202
15	Bovenbeker wit, inhoud 570ml	GFC-501/905204
16	gereedschap	niet los leverbaar, zie set K-5040

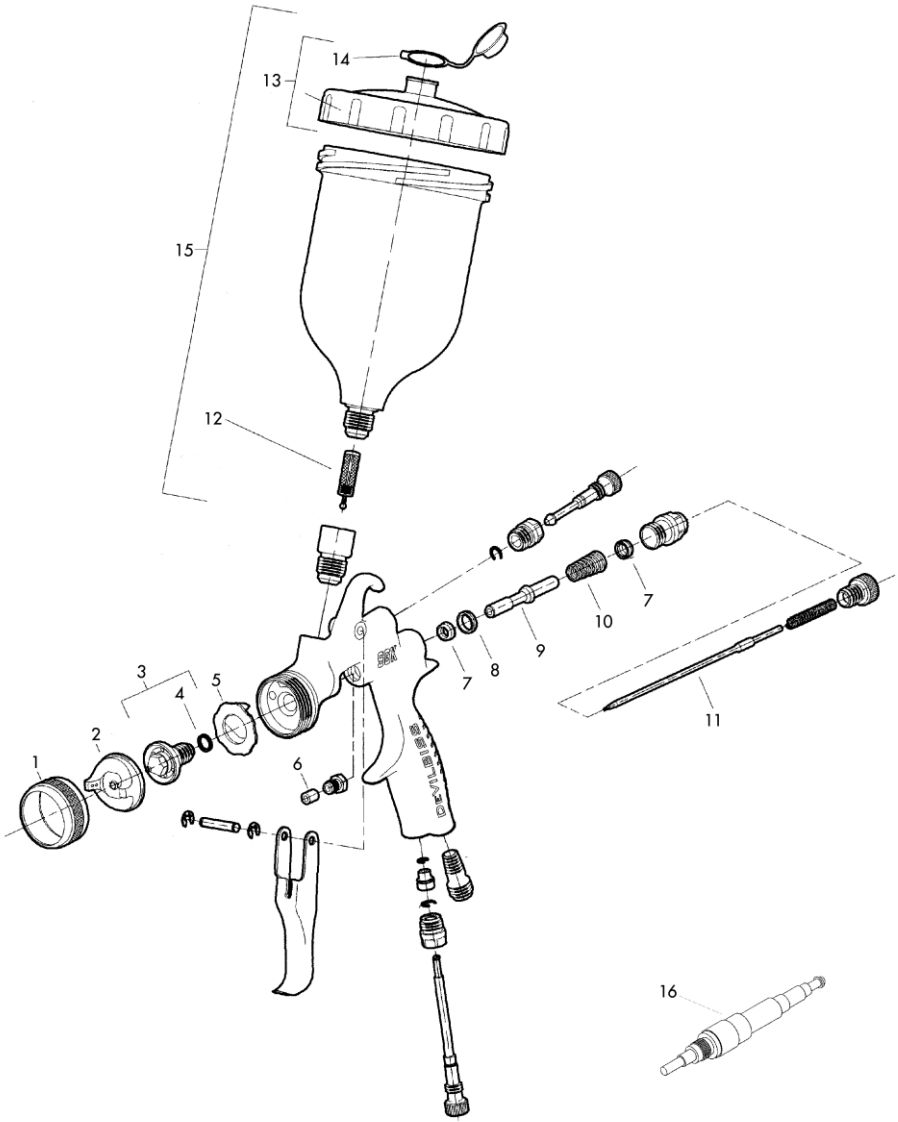



Art.nr. K-5030 / 905335
luchtverdeelring en pakking



Art.nr. **CAP-PPS1-3** adapter passend op PPS1 Cups voor FLG-G5 spuitpistolen



Art.nr. K-5040 reparatieset