Multi Purpose
Bovenbekerspuitpistool

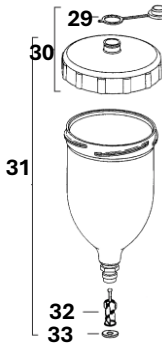

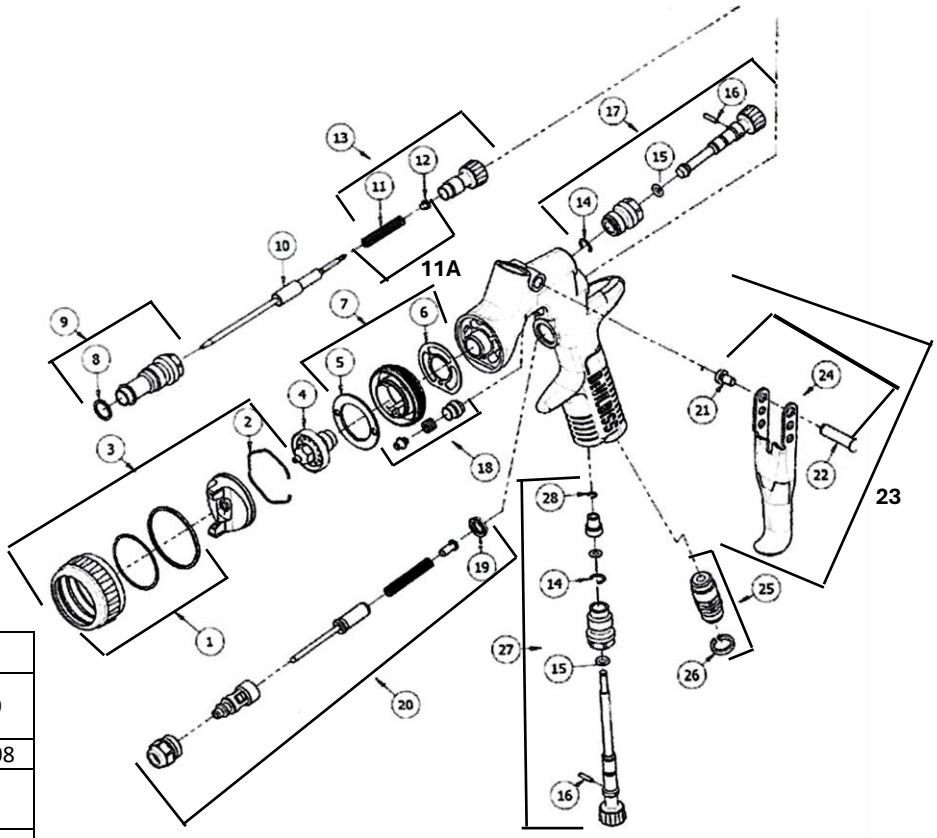

NR	OMSCHRIJVING	Art.nr.
1	luchtkapring (kleur: zwart) met gesealde pakking.	TEK-405-K/905329
2	Klemveer Set 5 stuks	JGA-156-K5/905208
3	Luchtkap met zwarte ring en klemveer	PRO-101-GPG1-K/ 905229
3	Luchtkap met zwarte ring en klemveer	PRO-101-PR10-K /905209
4	sproeier 12 tbv luchtkap GPG1	PRO-205-12-K / 905259
4	sproeier 13 tbv luchtkap GPG1	PRO-205-13-K / 905260
4	sproeier 14 tbv luchtkap GPG1	PRO-205-14-K / 905261
4	sproeier 16 tbv luchtkap GPG1	PRO-205-16-K / 905263
4	sproeier 18 tbv luchtkap GPG1	PRO-205-18-K / 905264
4	sproeier 14 tbv luchtkap PR10	PRPRIPRO-220-14-K / 905213
4	sproeier 16 tbv luchtkap PR10	PRPRIPRO-220-16-K / 905214
4	sproeier 18 tbv luchtkap PR10	PRPRIPRO-220-18-K / 905215
4	sproeier 20 tbv luchtkap PR10	PRPRIPRO-220-20-K / 905216
4	sproeier 25 tbv luchtkap PR10	PRPRIPRO-220-25-K / 905217
5	Luchtverdeelplaat	SN-41-K / 905297
6	Pakking Set 2 stuks	SN-18-1-K2 / 905287
7	Luchtverdeelring en pakking	SN-17-1-K / 905286
8	Pakking Set 5st.	JGS-72-K5
9	Naaldhouder en pakking	SN-6-K / 905300
10	universele naald tbv sproeier PRO-205-12-K, PRO-205-13-K en PRO-205-14-K tbv GPG-GPG1 luchtkap	PRO-306-12-14-K / 905267
10	universele naald tbv sproeier PRO-205-16-K en PRO-205-18-K tbv GPG-GPG1 luchtkap	PRO-306-16-18-K / 905268
10	universele naald tbv sproeier PRIPRO-220-14-K, PRIPRO-220-16-K, PRIPRO-220-18-K, PRIPRO-220-20-K en PRIPRO-220-25-K tbv luchtkap PR10	PRIPRO-310-K/905218
11	niet los leverbaar, zie 11A	
11A	Set 3 st. naaldveer en einddopje	SN-4-K3 / 905291
12	niet los leverbaar, zie 11A	
13	Naaldregelschroef, veer en einddopje	TEK-3-K / 905327
14	niet los leverbaar, **zie PRO-470 / 905281 reparatieset**	PRO-470/905281
15	niet los leverbaar, **zie PRO-470 / 905281 reparatieset**	PRO-470/905281
16	niet los leverbaar, **zie GTI-428-K5 / 905206**	GTI-428-K5 / 905206
17	Straalregelaar	TEK-402-K / 905328
18	naaldpakking en drukker	SN-404-K / 905294
19	Set 5 st. pakking en gereedschap	SN-34-K5 / 905290
20	Luchtklepkooi compleet en gereedschap	SN-402-K / 905293
21	trekkerboutschroef, niet los leverbaar, zie 24 nr SN-405-K5 905295	
22	trekkerbout, niet los leverbaar, zie nr. 24 SN-405-K5/905295	
23	Trekker, trekkerbout en schroef	SN-21-K / 905288
24	Set 5 st. trekkerbout en trekkerboutschroef	SN-405-K5 / 905295
25	luchtinlaat	SN-9-K / 905305
26	4st kleurcode ringen	SN-26-K4 / 905289
27	Luchtregelaar compleet	PRO-407-BL-K / 905277
28	Set 5st. borgring	25746-007-K5 / 905200
29	Set 5 st. Drip-free membraam	GFC-2-K5 / 905202
30	deksel t.b.v. GFC-501 bovenbeker Kleur wit	GFC-402 / 905203
31	Bovenbeker wit, inhoud 570ml	GFC-501 / 905204
32	Set 5st. Bovenbekerzeefje	KGP-5-K5 / 905207
33	Set 5 st. dichting (wit) tbv GFC-501	KGP-12-K5



Art.nr. GPG-450-GPG1
Ombouwset met luchtkap GPG1, naald en sproeier naar keuze: 12, 13, 14, 16 of 18



Art.nr. GPG-450-PR10
Ombouwset met luchtkap PR10, naald en sproeier naar keuze: 14, 16, 18, 20 of 25



Art.nr. PRO-470/ 905281
Reparatieset



Art.nr. GTI-428-K5 /905206
pakkingset



Art.nr. CAP-PPS1-3
Adapter passend op PPS1 cups voor GPG spuitpistolen